POWER STARTER ALTERNATOR | COMBINATION INSTRUMENT | LIGHT SYSTEM

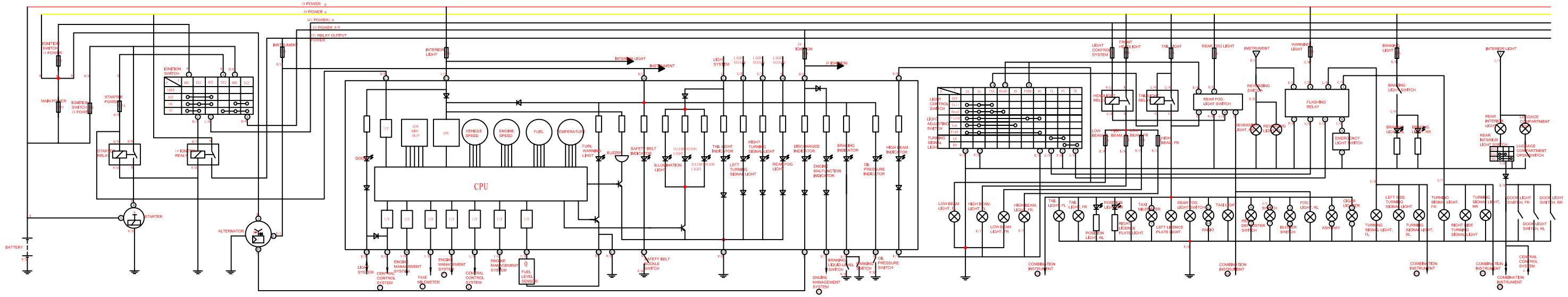

ENGINE MANAGEMENT SYSTEM | DIAGNOSTIC CONNECTOR | HORN/CIGAR LIGHTER/TAXI MILEMETER | ILLUMINAT

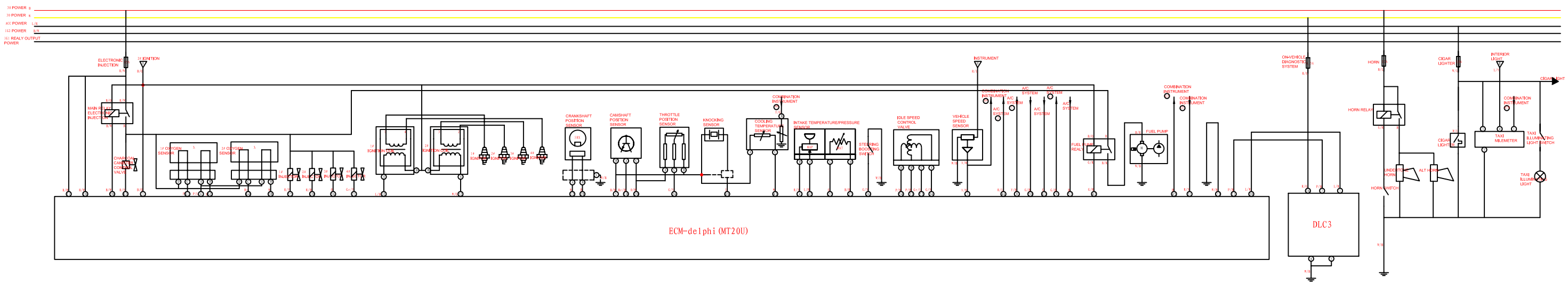

CENTRAL CONTROL SYSTEM（OPTION） | POWER WINDOW | RADIO ENTERTAINMENT SYSTEM | A/C SYSTEM（MANUAL） | WIPER/WASHER SYSTEM

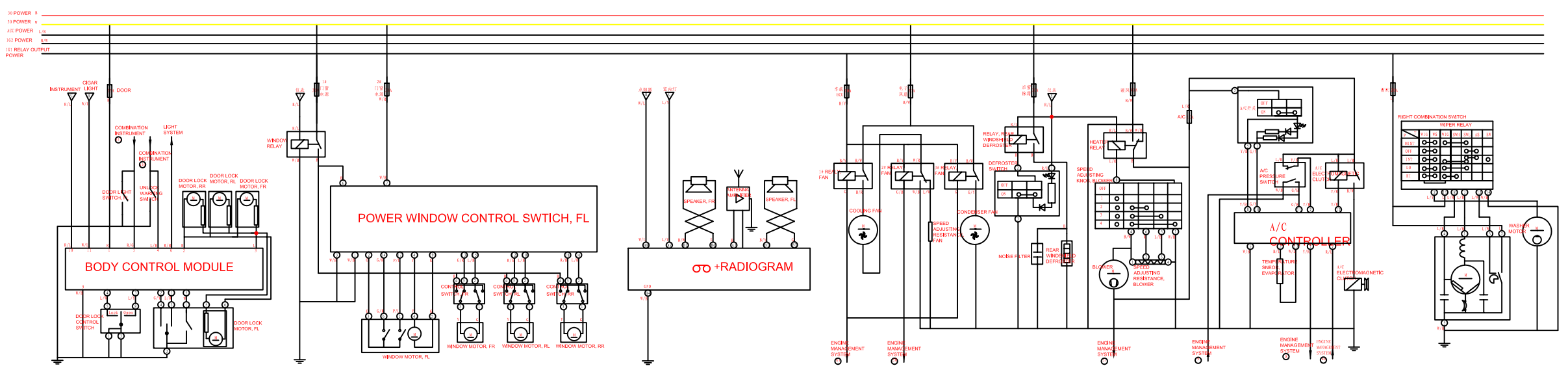

NOTICE:
THIS IS USED FOR BYD F3-G4.

WIRE COLOUR:

BLACK	WHITE	BLUE	RED	GREEN	BROWN	ORANGE	YELLOW	GRAY	PINK	PURPLE

说明：
本图是BYDF3的分类配置原理图。

序号	图号或国标(规格)	名称	数量	材料	单件	总计	备注
					重量		

标记	处数	更改文件号	签字	日期
设计		工艺		
校对		标准化		
审核		批准		

电气原理图

BYDF3D-4000000CYL

图样标记	重量	比例

共 1 张 第 1 张

比亚迪股份有限公司
第十三事业部

底图总号
签字
日期