POWER STARTER ALTERNATOR | COMBINATION INSTRUMENT | LIGHT SYSTEM

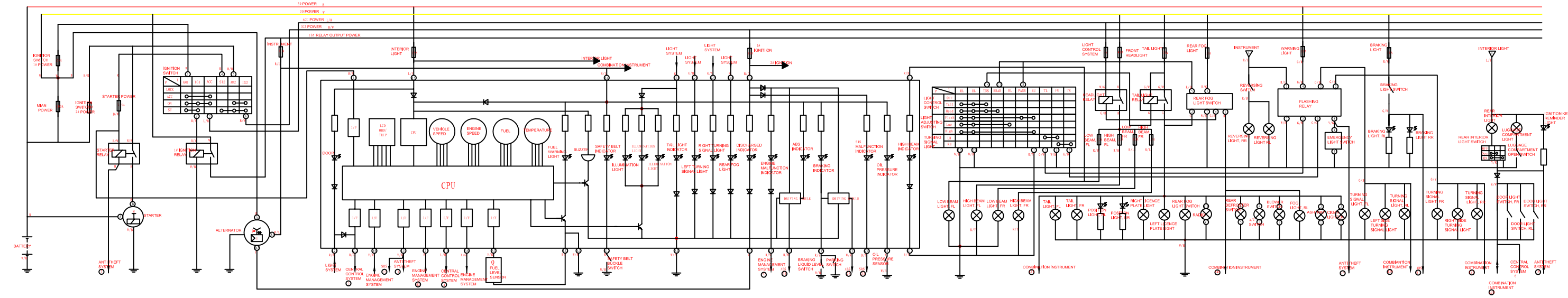

ENGINE MANAGEMENT SYSTEM | DIAGNOSTIC CONNECTOR | ABS | SRS

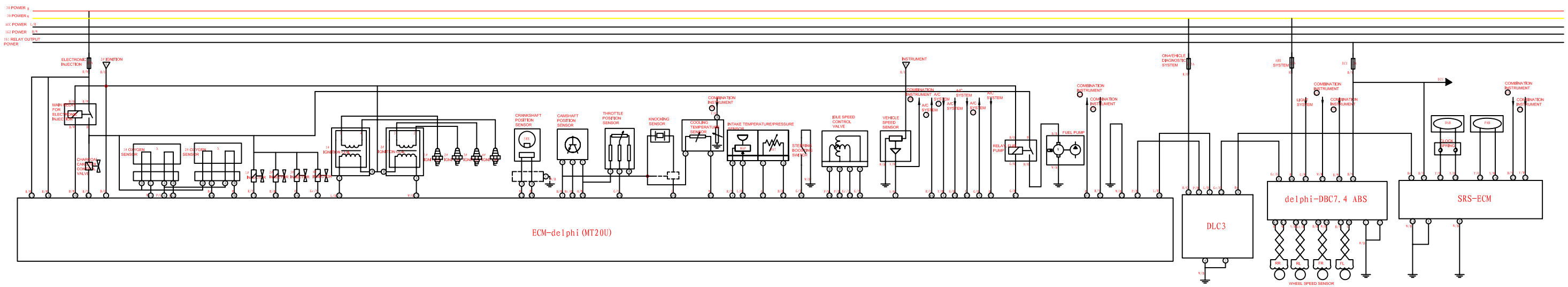

HORN/CIGAR LIGHTER/DIRECTION DISPLAY/ELECTRIC CLOCK | CENTRAL CONTROL SYSTEM | ANTI THEFT SYSTEM | POWER REAR VIEW MIRROR | POWER WINDOW | RADIO ENTERTAINMENT SYSTEM | A/C SYSTEM (MANUAL) | WIPER/WASHER SYSTEM

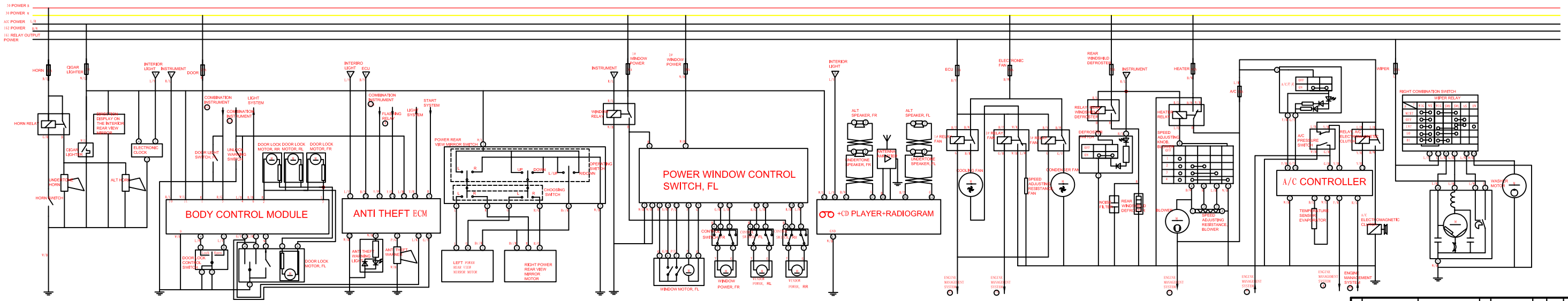

NOTICE:
THESE USED FOR BYD F3 GL4.

WIRE COLOUR:

LETTER	W	N	R	G	Y	L	U	BR	T	GY	V
COLOUR	WHITE	BROWN	RED	GREEN	YELLOW	BLUE	ORANGE	BROWN	YELLOW GREEN	GRAY	PURPLE

序号	图号或国标(规格)	名称	数量	材料	单件	总计	备注
					重量		

标记	处数	更改文件号	签字	日期	电气原理图
设计		比亚迪			BYDF3D-4000000YL
校对		指津信			阶段标记 重量 比例
审核		批准			共 1 张 第 1 张

比亚迪股份有限公司
第十三事业部

标记	处数	更改文件号	签字	日期
底图总号				
签字				
日期				